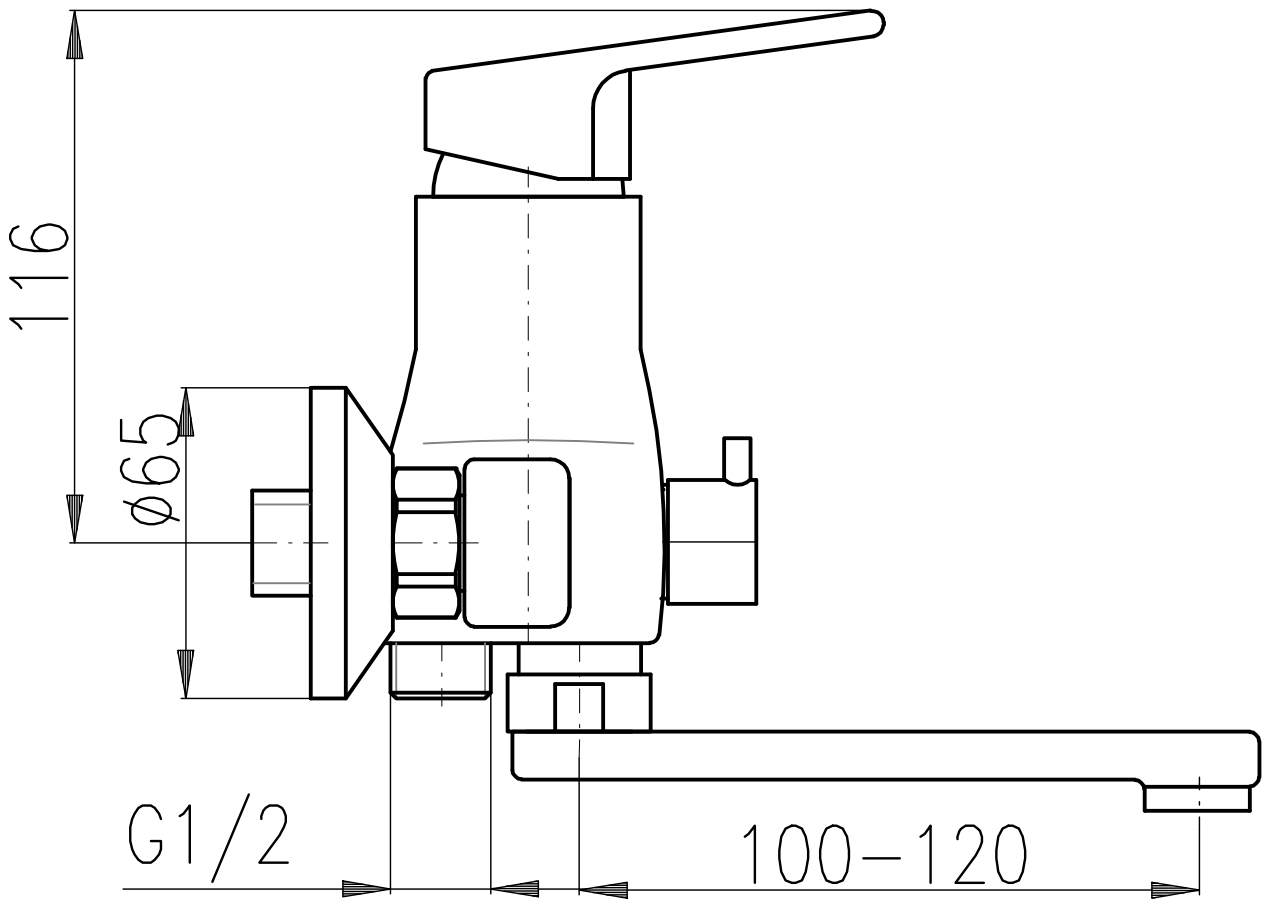
116
ø65
G1/2
100–120