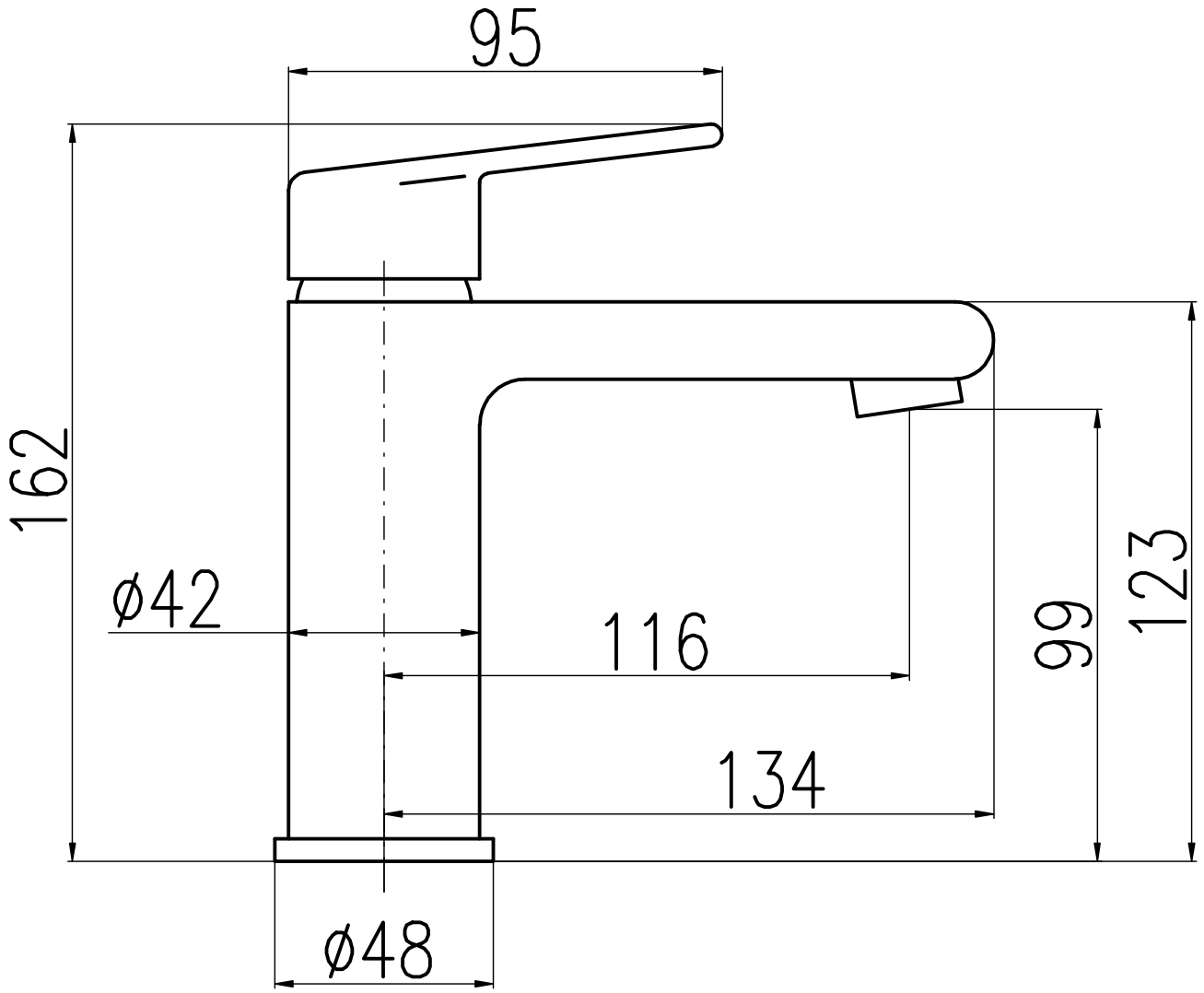
95
162
ø42
116
134
99
123
ø48