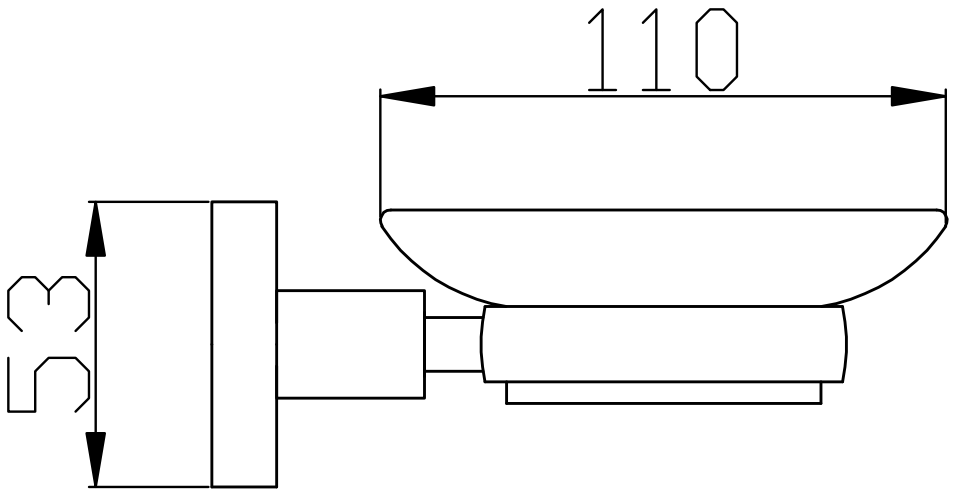
110
53

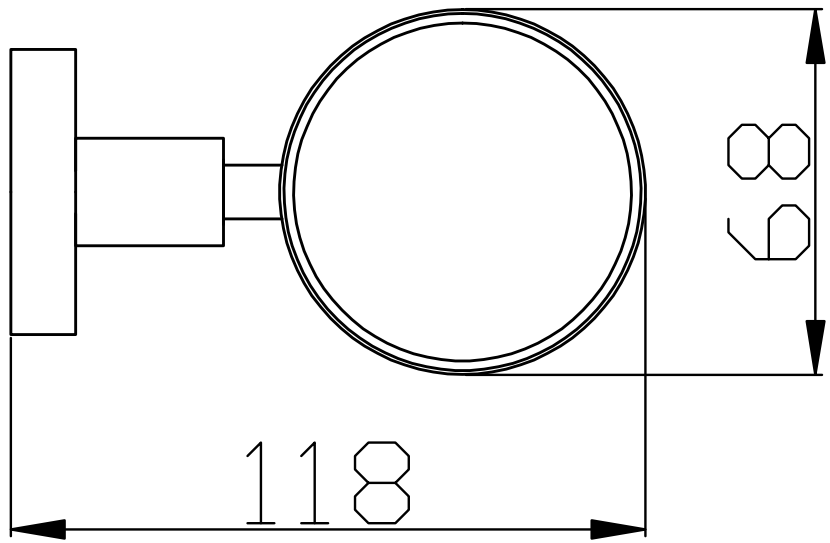
68
118