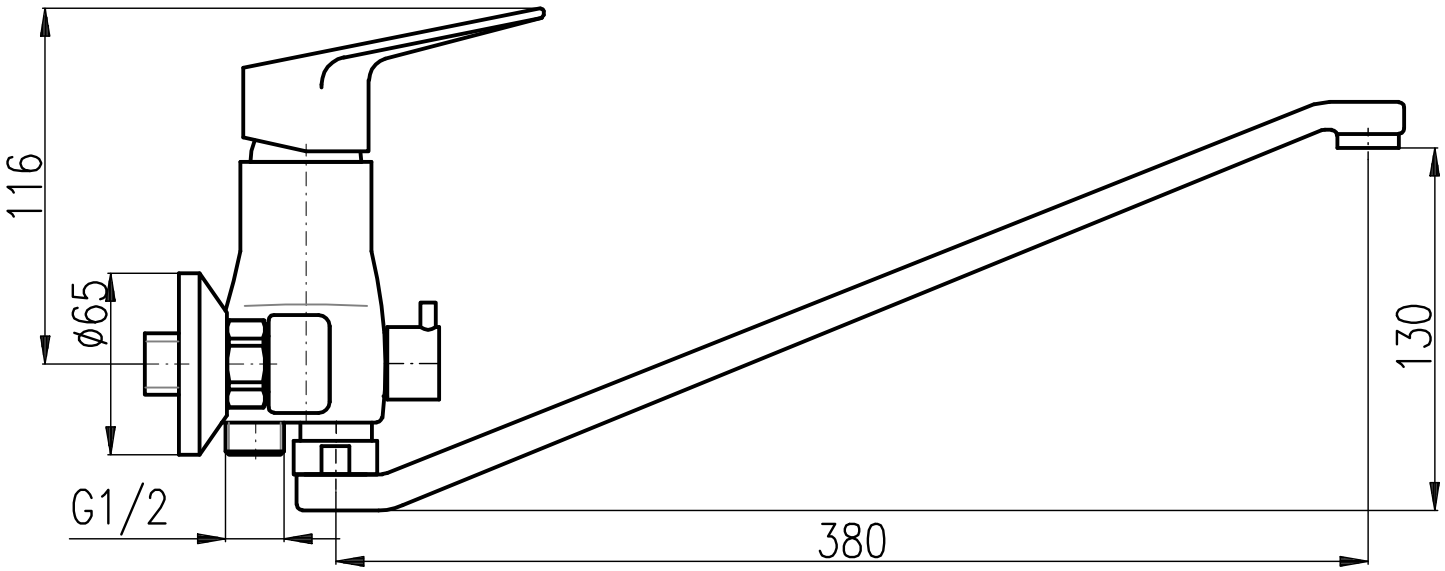
116
ø65
G1/2
380
130