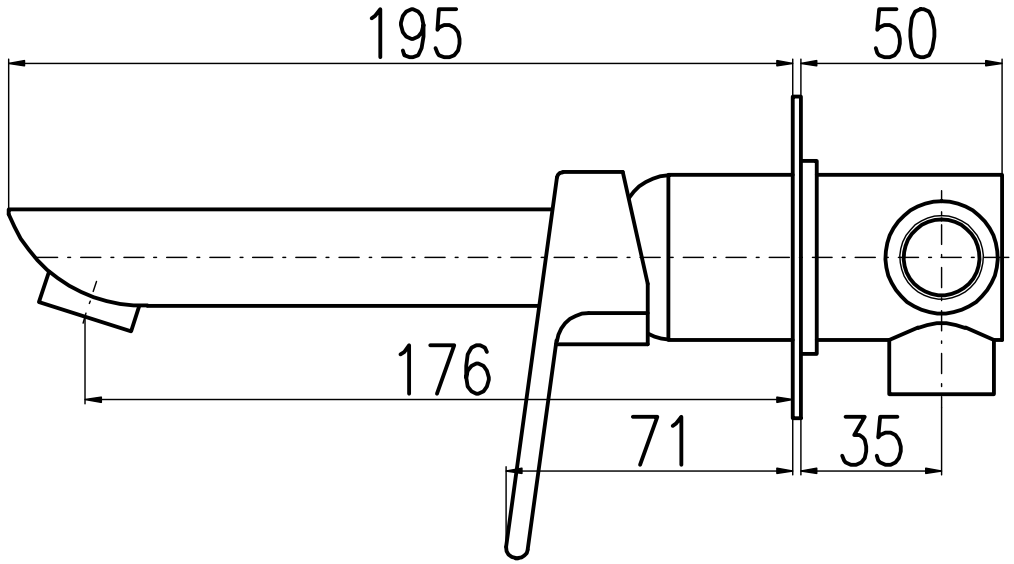
195
50
176
71
35

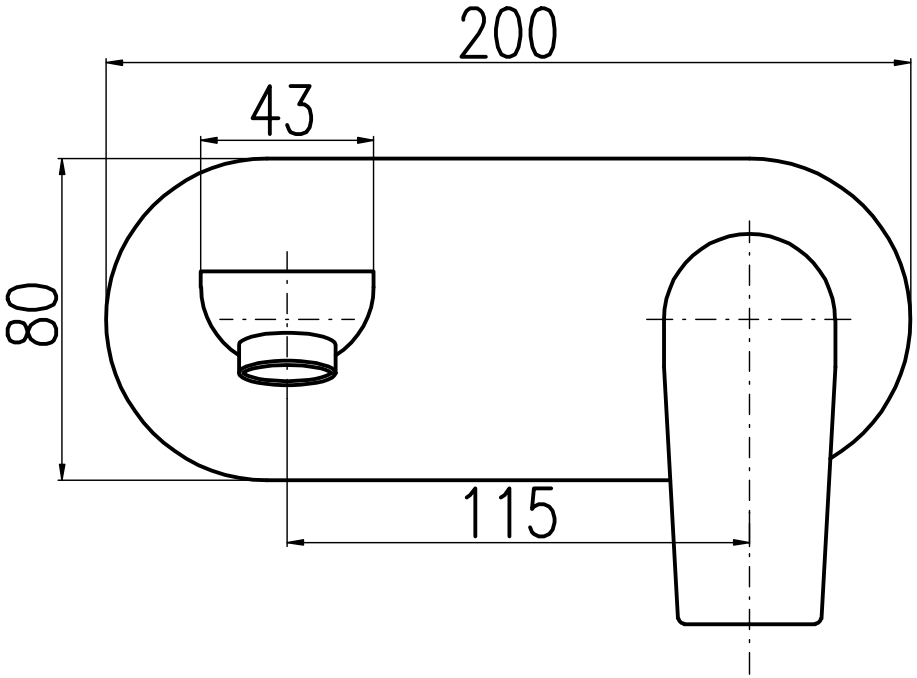
200
43
80
115