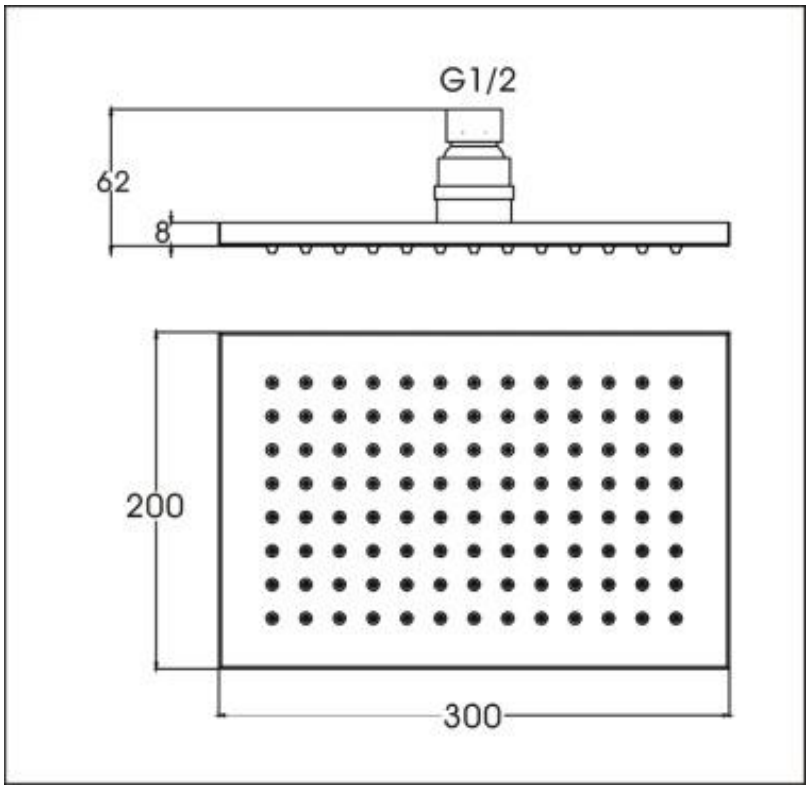

1203-08