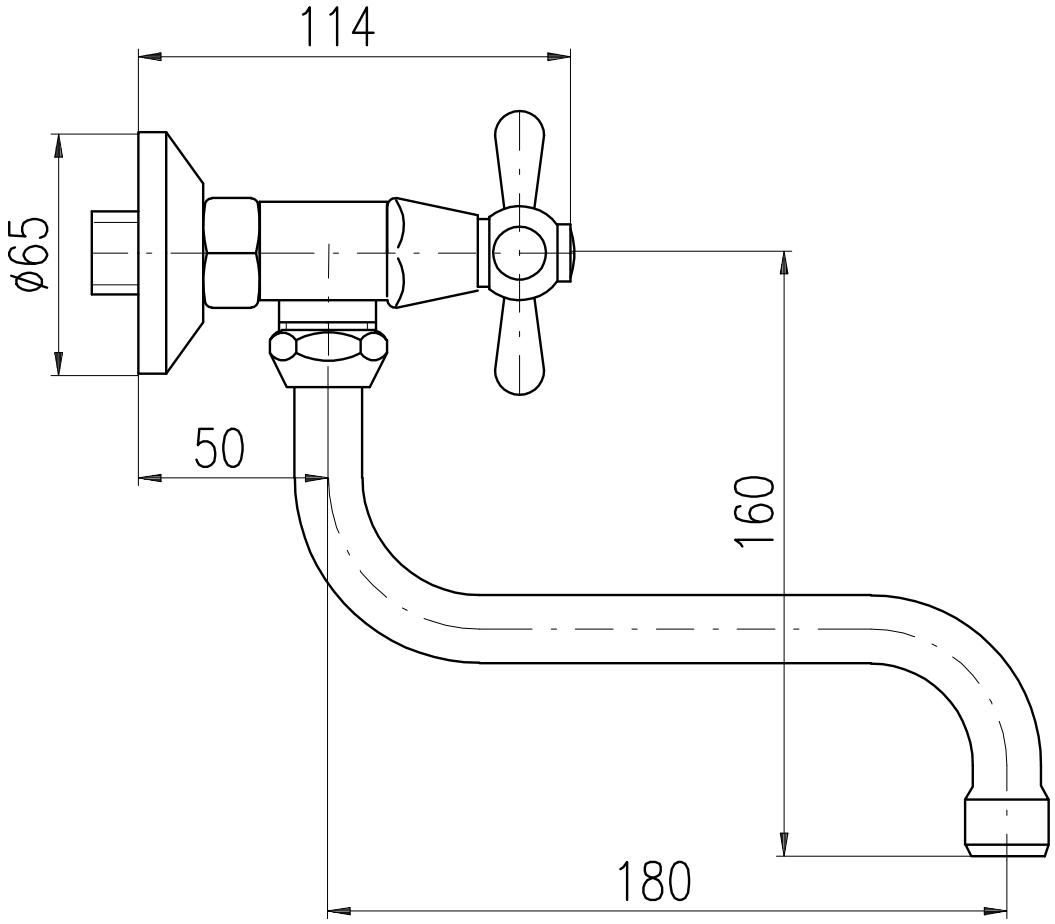
114
ø65
50
160
180

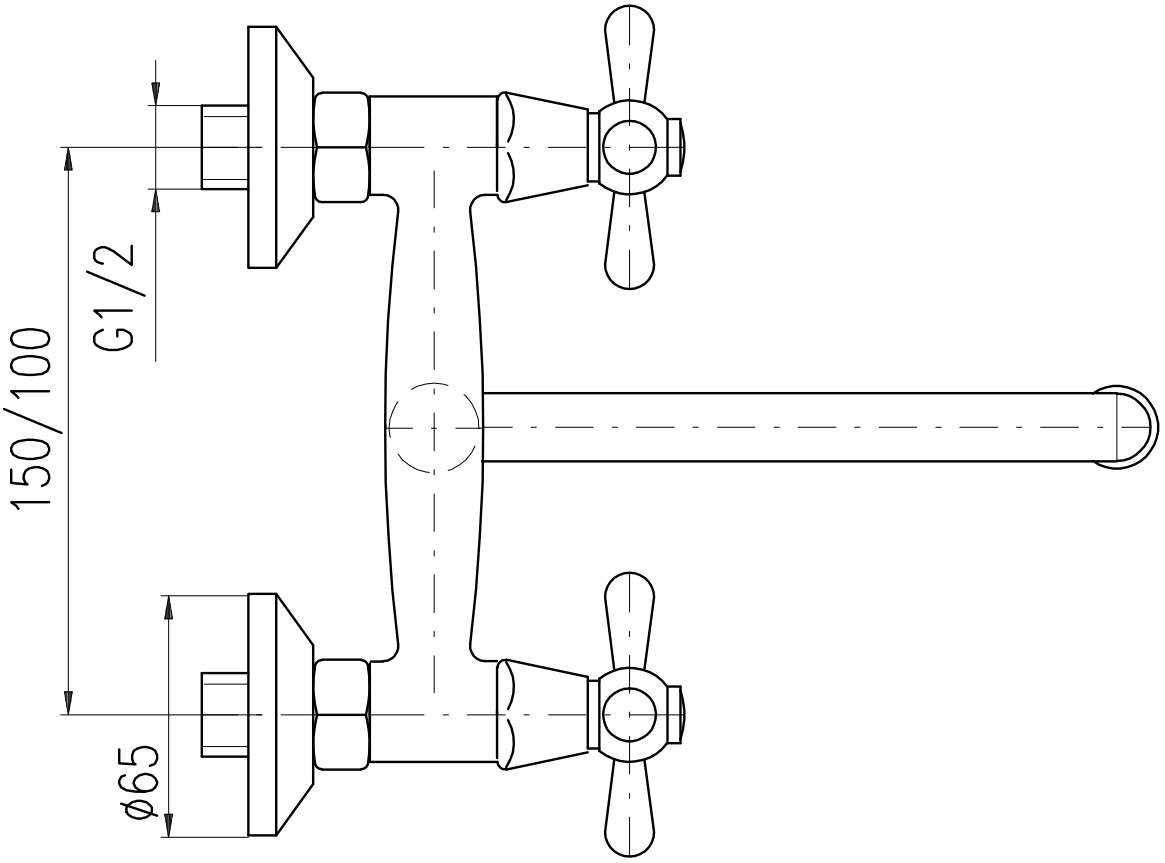
G1/2
150/100
ø65