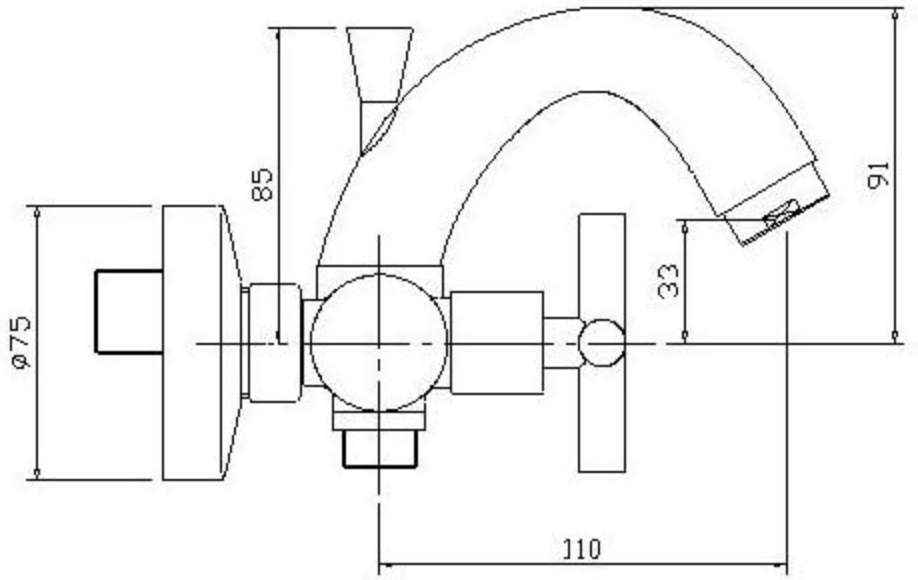


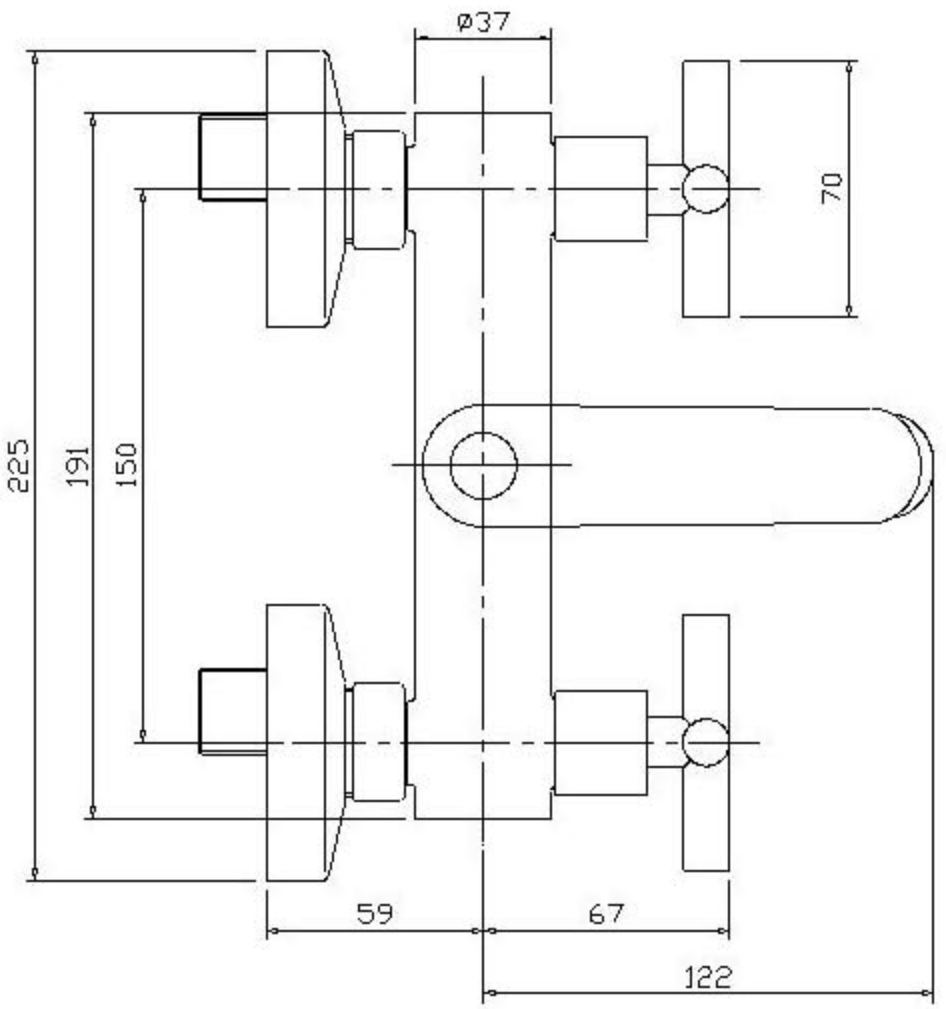


1109-10