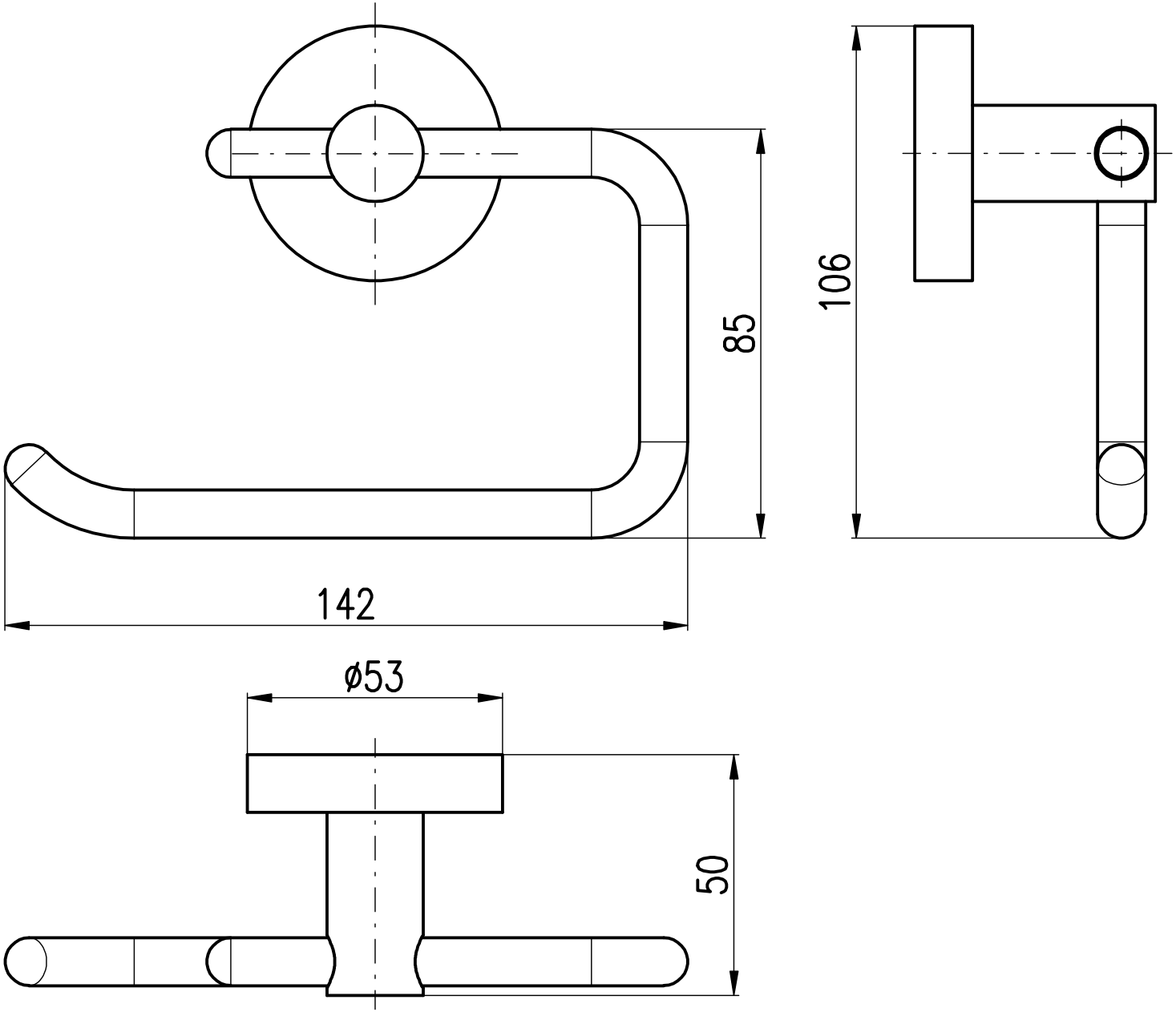
85
106
142
ø53
50