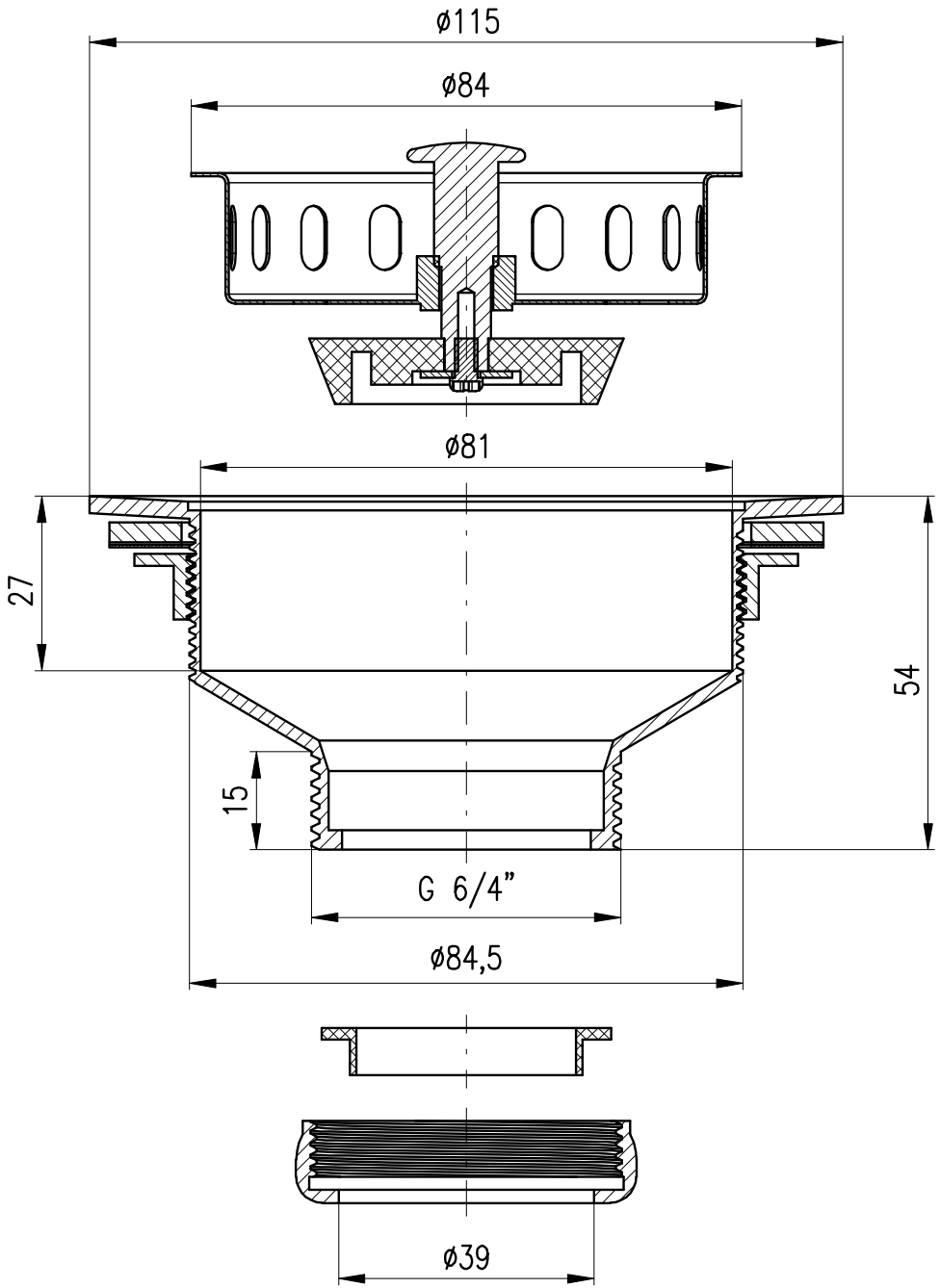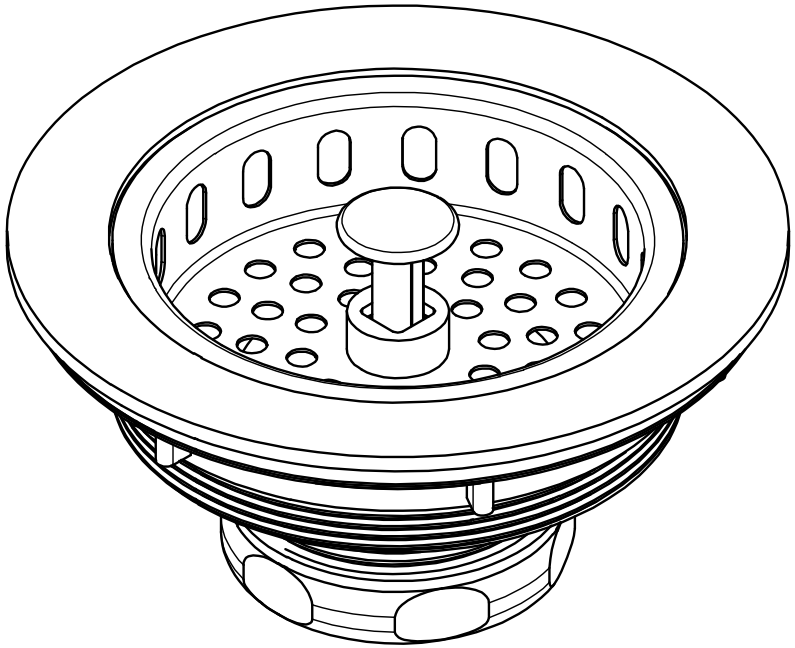
ø115
ø84
ø81
27
54
15
G 6/4”
ø84,5
ø39