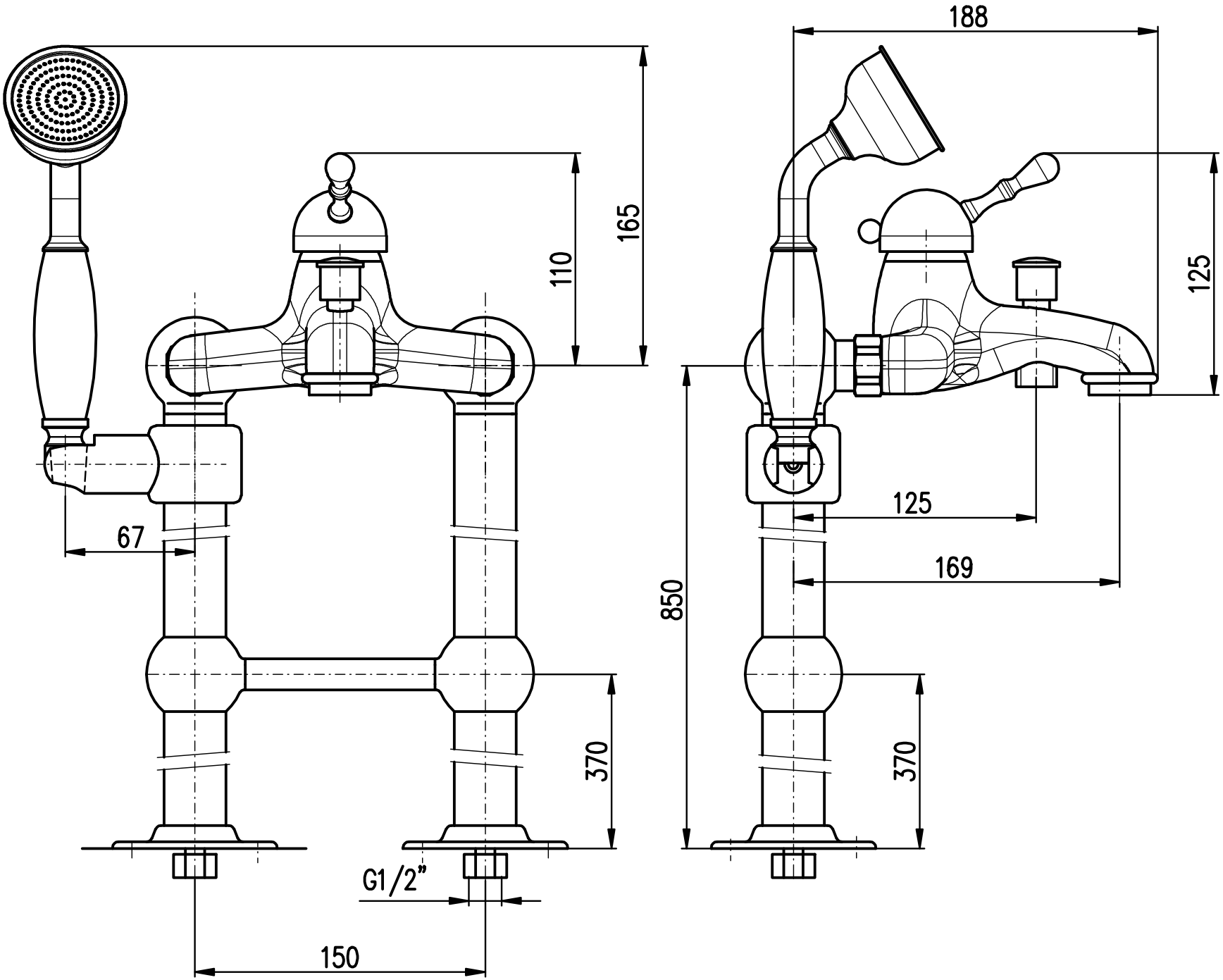
188
165
110
125
67
125
169
850
370
370
G1/2"
150